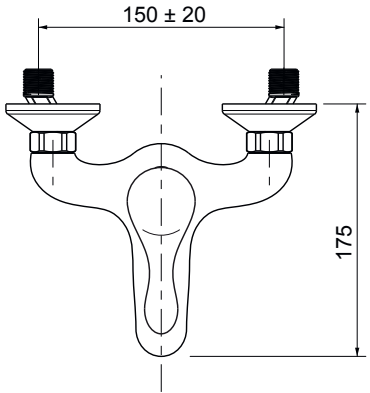
150 ± 20
175

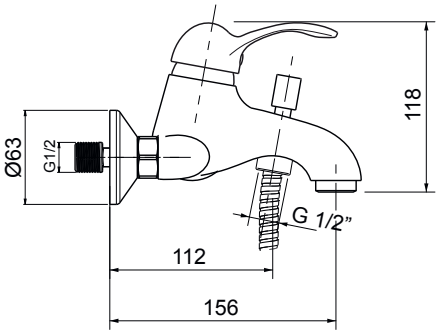
Ø63
G1/2
118
G 1/2"
112
156

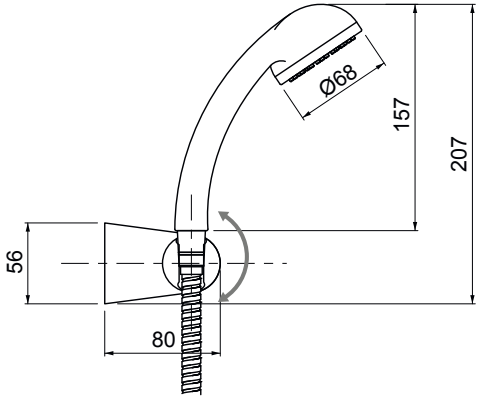
Ø68
157
207
56
80

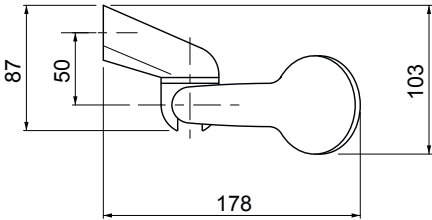
87
50
103
178